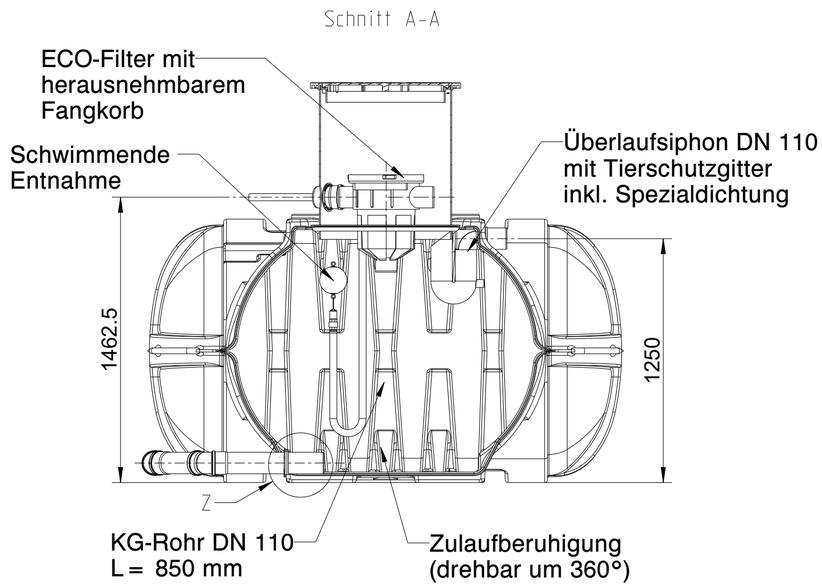

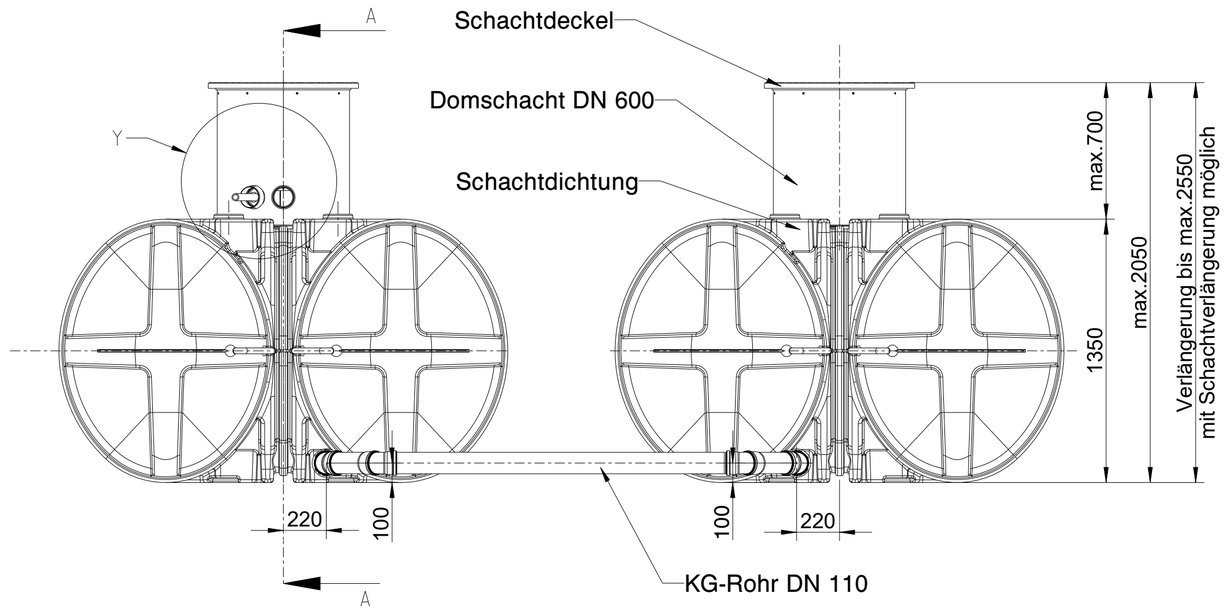

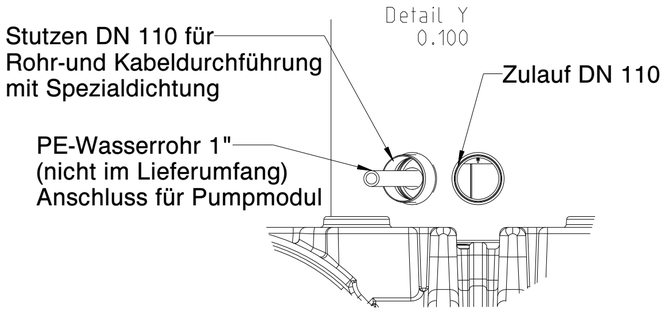

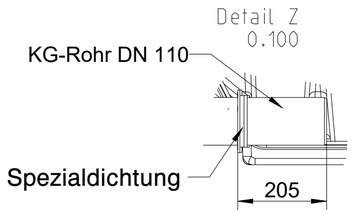

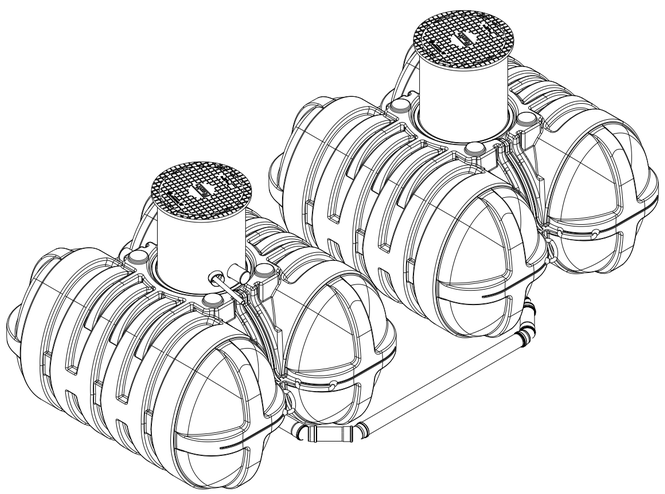

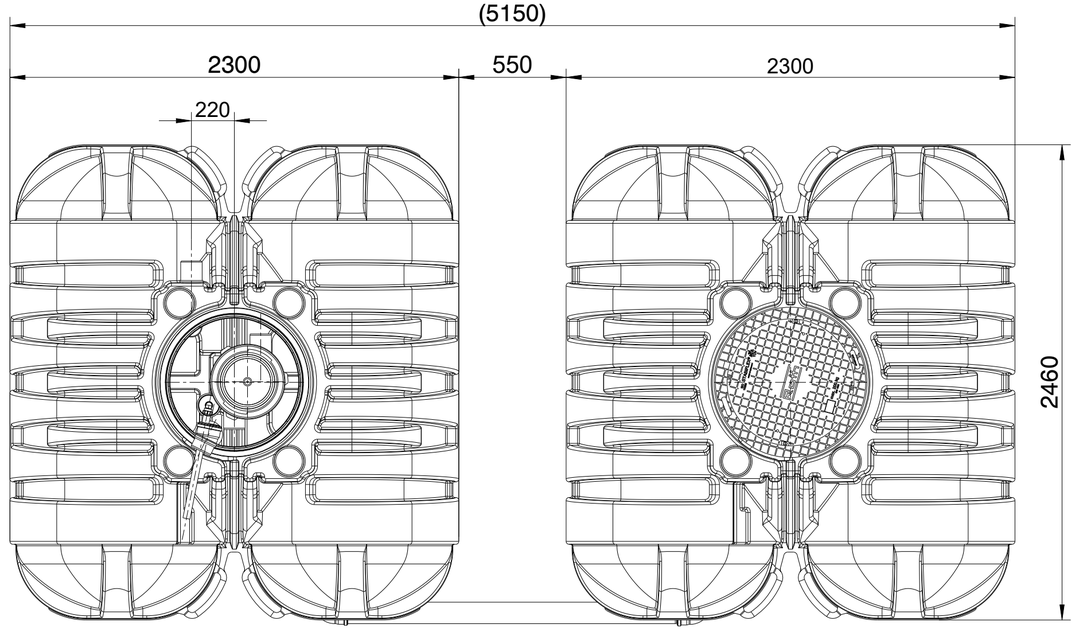

B-B

Roth Roth Umwelttechnik ZNL der Roth Werke GmbH	**Paket Haustechnik ECO Twinbloc 10000L**	Zeichnungs-Nr.: 1011001	Material-Nr.: 11350110780
		Versions-Nr.: 02	Name: Burk Datum: 31.03.23