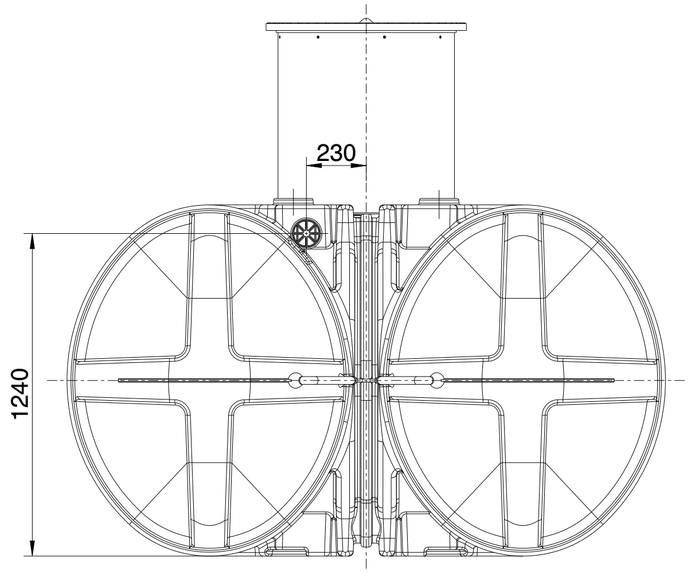

Schnitt A-A

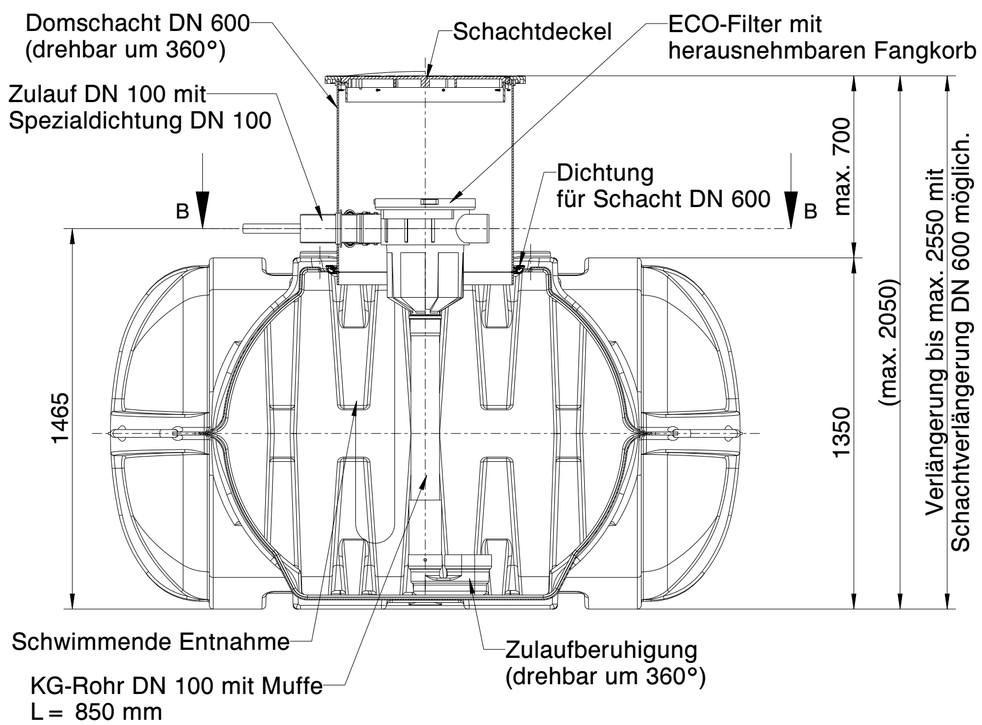

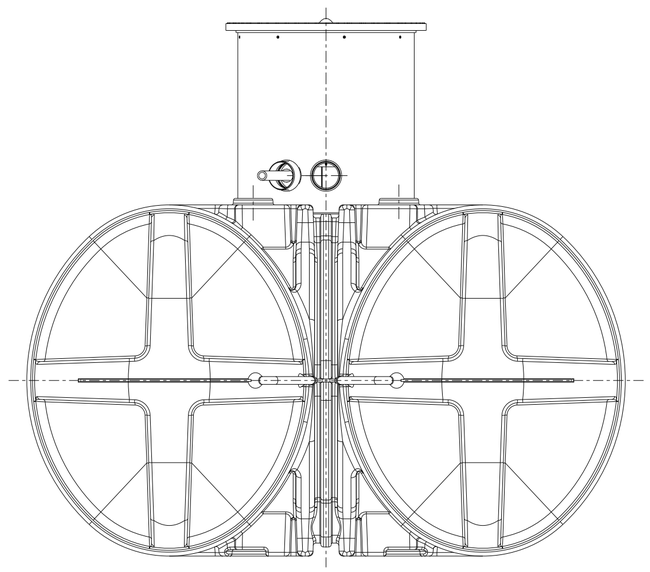

Schnitt B-B

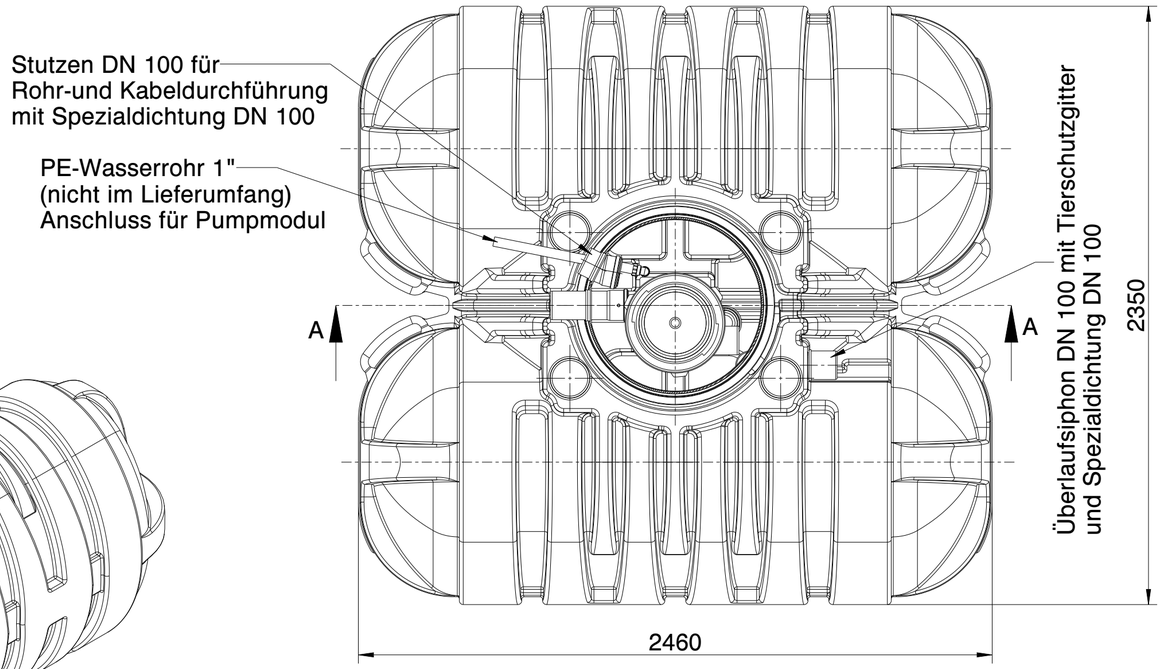

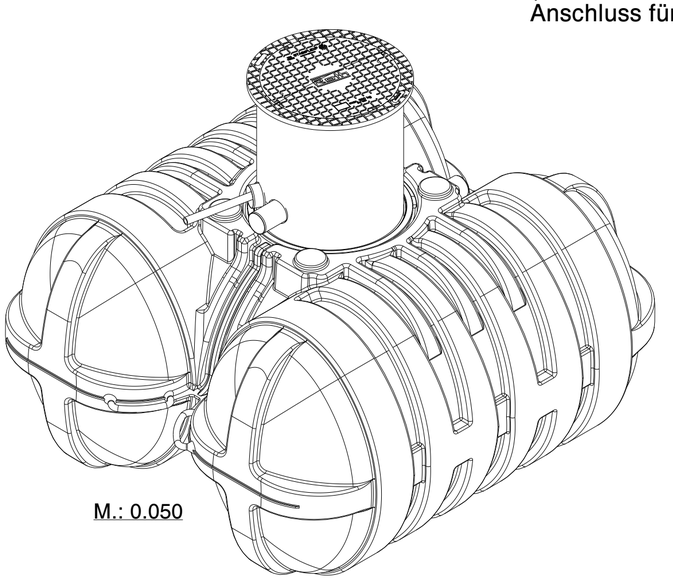

M.: 0.050

Roth Umwelttechnik ZNL der Roth Werke GmbH	**Paket Haustechnik ECO Twinbloc 5000 L**	Zeichnungs-Nr.: 1008852	Material-Nr.: 1135010778
		Versions-Nr.: 01	Name: Burk Datum: 31.03.25